209 オメガー 高耐力ホールダウンHi〈2×4用〉

2×4工法に対応した高耐力ホールダウン金物

ハウスプラス確認検査(株)
性能試験　HP14-KT137
短期許容耐力　52.7kN

高耐力オメガアンカーボルトM16
高耐力両ネジボルト75.3kN
高耐力偏芯座金

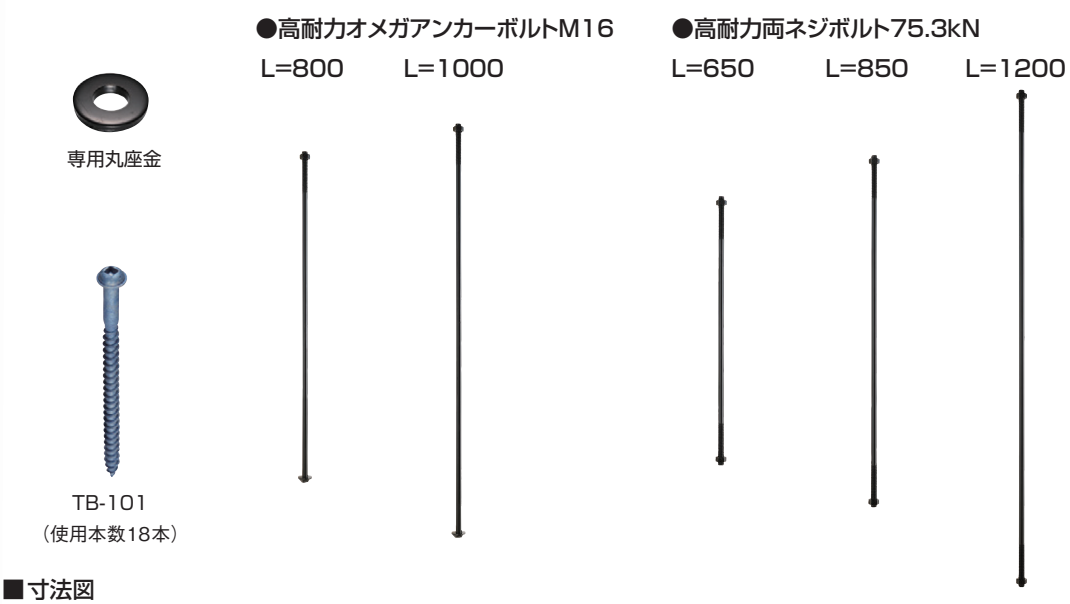

■寸法図

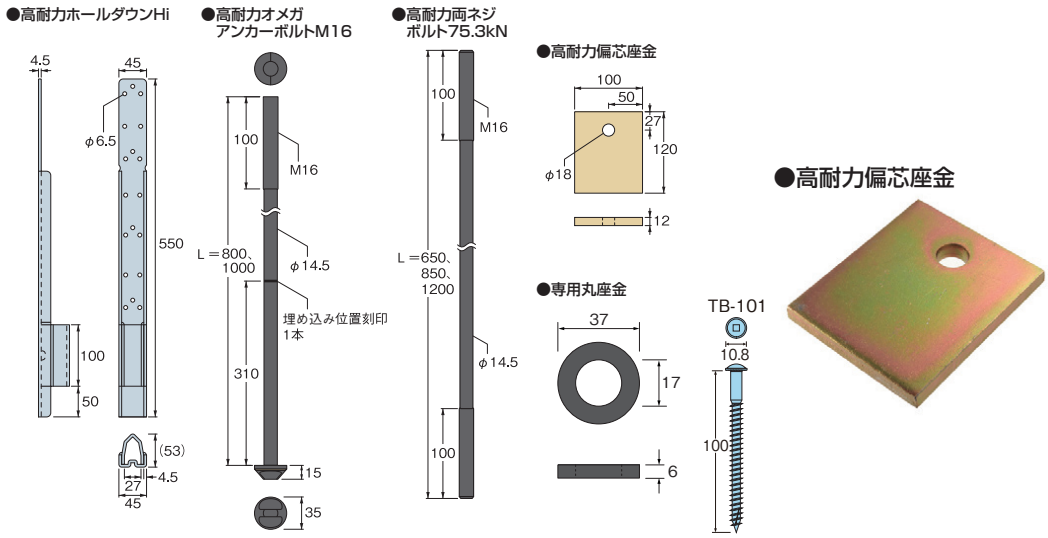

種類	サイズ(mm)	商品コード	梱包(1ケース)	付属金物	重量(kg/ケース)
高耐力ホールダウンHi	45×550×4.5(t)	AF4H9000	6個	専用丸座金6枚 専用角ビットビス TB-101(108本)	11.5
高耐力オメガアンカーボルトM16	L=800	AF6H8300	10本	高耐力ナットM16 10個	11.4
	L=1000	AF6H8400			14.0
高耐力両ネジボルト75.3kN	L=650	AF6H6600	10本	高耐力ナットM16 20個	9.0
	L=850	AF6H8600			11.7
	L=1200	AF6H8900			16.7
高耐力偏芯座金	100×120×12(t)	AF6H1200	10枚	―	8.0

高耐力ホールダウンHi	材質	板部	JIS G 3101 SS400
		U字部	JIS G 3101 SS400
	表面処理	エコート® WH処理	
高耐力両ネジボルト75.3kN※	材質	ボルト	JIS B 1180 及び JIS B 1051 強度区分6.8を満足する炭素鋼
		ナット	JIS B 1181 及び JIS B 1052 強度区分6を満足する炭素鋼
	表面処理	JIS H 8610(電気亜鉛めっき)及びJIS H 8625 Ep-Fe/Zn8黒クロメート	

高耐力オメガアンカーボルトM16※	材質	ボルト	JIS B 1180 及び JIS B 1051 強度区分6.8を満足する炭素鋼
		ナット	JIS B 1181 及び JIS B 1052 強度区分6を満足する炭素鋼
	表面処理	JIS H 8610(電気亜鉛めっき)及びJIS H 8625 Ep-Fe/Zn8黒クロメート	
高耐力偏芯座金	材質	JIS G 3101 SS400	
	表面処理	JIS H 8610(電気亜鉛めっき)及び JIS H 8625 Ep-Fe/Zn8/CM2C	

※ボルトの締め付けには、必ず付属の高耐力ナットをご使用ください。

「エコート® WH処理」は、NOFメタルコーティングス(株)の登録商標です。

■取付参考図

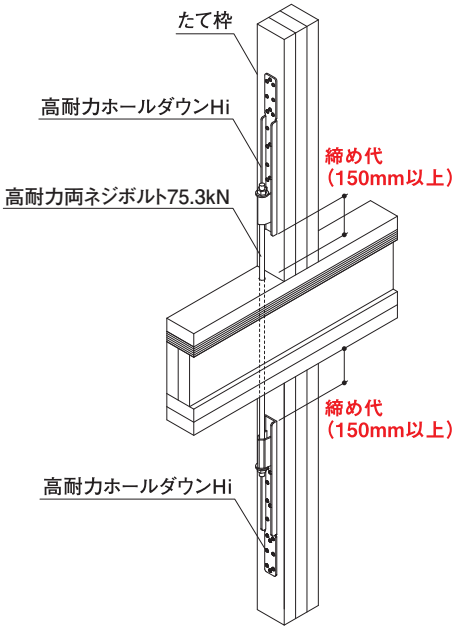

【上下階たて枠引き合わせの場合】

上下階のたて枠相互の緊結に使用する場合には「高耐力両ネジボルト 75.3kN」で上下階のたて枠を引き合わせて接合してください。横架材から金物までの寸法（締め代）は150mm以上を確保してください。

【たて枠片引きの場合】

直上にたて枠がない場合は「高耐力両ネジボルト 75.3kN」と「高耐力偏芯座金」を組み合わせて接合してください。

●高耐力偏芯座金のめり込み耐力

樹種	めり込み耐力
S.P.F	48.0kN
Hem-Fir	48.0kN
D.Fir-L	72.0kN

参考文献・法令・規格
平成13年国土交通省告示1024号 第1第一号
平成13年国土交通省告示1024号 第3第一号
木造軸組工法住宅の許容応力度計算（2008年版）
（公財・日本住宅・木材技術センター発行）

※座金の面が全て横架材に接している場合の値です。
施工状況によりご検討ください。

【1F柱脚使用の場合】

1F柱脚部に使用する場合には「高耐力オメガアンカーボルトM16」を使用し、埋め込み深さは310mm以上（基礎幅150mm以上、コンクリート強度は21N/mm²以上）としてください。

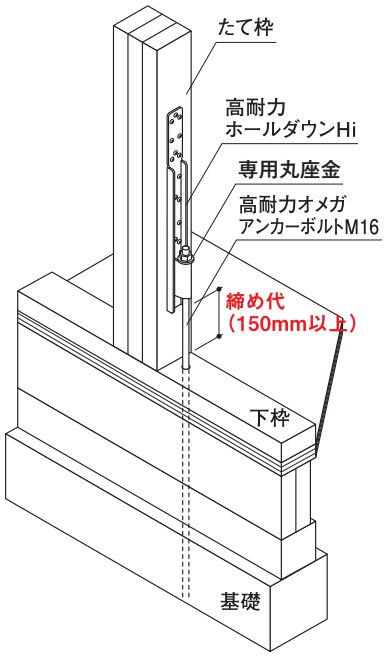

下枠の天端から金物までの寸法（締め代）は150mm以上確保してください。

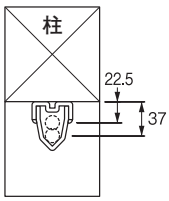

●ボルト用ホールのクリアランス寸法

※隅柱部に使用する場合は、納まり条件によって耐力が異なる場合があるため注意してください。

商品名	埋め込み深さ	短期許容引張耐力
高耐力オメガアンカーボルトM16	310mm	68.8kN
	200mm	53.2kN

※Fc21コンクリート、基礎幅150mm、隅部の場合。

※上記耐力表の詳細については別途、構造計算書をご用意しております。
お問合せは 0120-558-313
cs@tanakanet.co.jp

用途・特長

基礎とたて枠の緊結、上下階のたて枠相互の緊結に使用します。
①高水準の引き抜きの対応が可能です。（枠組壁工法:52.7kN）。
②軽量化と高耐力を両立し、環境に配慮したクロムフリー対応商品です。
③ハウスプラス確認検査（株）による接合部金物試験済み商品です。

施工方法

①本体のボルト用ホールにアンカーボルトまたは縦ボルトを通し、ボルト用ホール上部からナットの締め代30mm程度を出すように位置を合わせます。
②専用角ビットビスTB-101をたて枠側に18本でとめ付けてください。
③アンカーボルトまたは縦ボルトに、本体に付属の専用丸座金を通し、ボルトに付属の高耐力ナットで締め付けてください。
※専用角ビットビスTB-101の締め付けには、3番四角ビット（別売品）をご使用ください。（P160）

注意事項

●指定の用途以外には使用しないでください。
●けが防止のため手袋等をはめて作業を行ってください。
●在来軸組工法には「高耐力ホールダウンHi」（P134）をご覧ください。