■仕　様

定　　格	1φ　100V	
機　　能	排　気	
周波数（Hz）	50	60
消費電力（W）	6．7	7．9
電　流（A）	0．071	0．081
風量（m³/h）	103	103
騒　音（dB）	31	31
質　量（kg）	1．04	
適用パイプ：呼び径	φ150	
電動機形式	2極開放形コンデンサー誘導電動機	
定格時間	連　続	
絶縁階級	E　種	
捲線温度上昇	75K以下	
基準周囲温度	−10〜40℃	
絶縁抵抗	1MΩ以上（d．c．500V）	
絶縁耐力	a．c．1000V　1分間	

（注）測定数値は静圧0Paにおけるものです。
測定は日本工業規格（JIS C9603）の方法によるものです。

■静圧−風量特性曲線

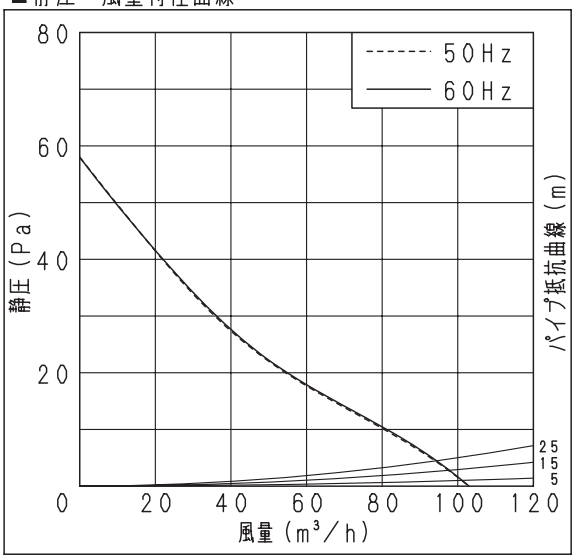

■付属品

付属品名	数量
取扱説明書	1
工事説明書	1
本体固定用ねじ	2

■専用取付部材（別売）

パイプセット（パイプ壁取付用）
FY−PAP061
をご使用頂くと，施工がさらに簡単になります．

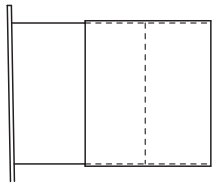

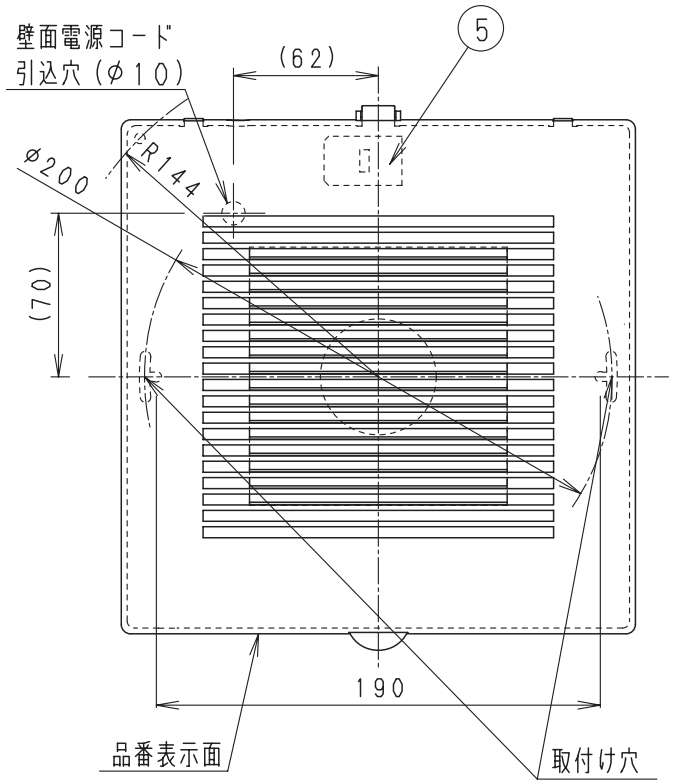

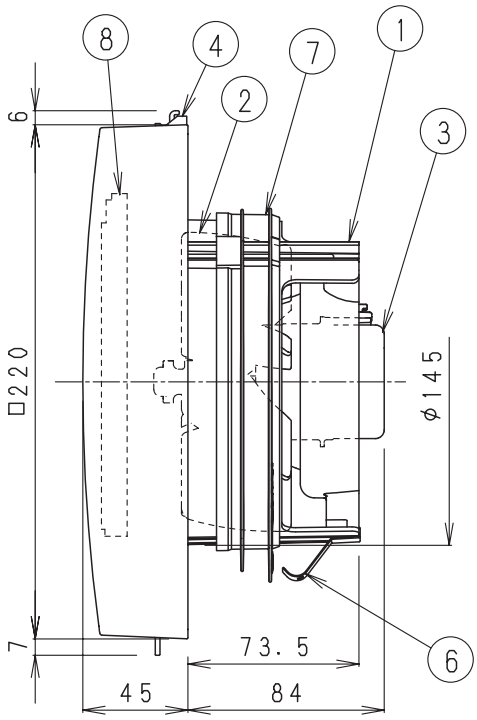

■結線図

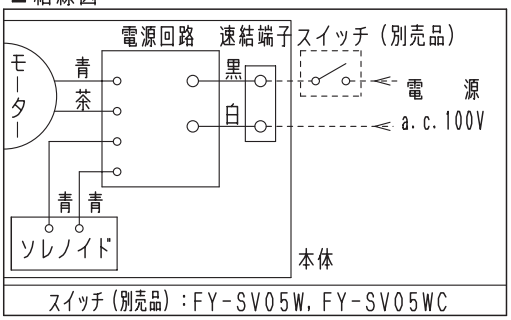

スイッチ（別売品）：FY−SV05W，FY−SV05WC

ルーバー開口面積：141cm²

	品　名	材　質	数量	備　考
1	フレーム	PP樹脂	1	色：黒
2	羽根	PP樹脂	1	色：黒
3	モーター		1	
4	ルーバー	PP樹脂	1	マンセル値3．2Y8．9/0．6
5	速結端子		1	電源用
6	取付ばね	ステンレス	1	
7	気密リング	エラストマー	1	
8	自動シャッター	ABS樹脂	1	電気式

・必要壁厚は組み合わせる外壁面用部材により異なります。
・パイプ施工時，パイプは必ず屋外側に勾配をもうけてください。
・壁面・天井面どちらにも取り付けできます。

単位：mm

参考　相当隙間面積αA＝2．4cm²（停止時）

名　称				品　番	
パイプファン（居間・トイレ・洗面所用）				FY−12PTE8D	
作成年月日	′07．1．16	尺　度	図　面	DJ−378	改訂NO.
改訂年月日	′08．10．1	Free	整理番号		1

パナソニック エコシステムズ株式会社

サイズA4