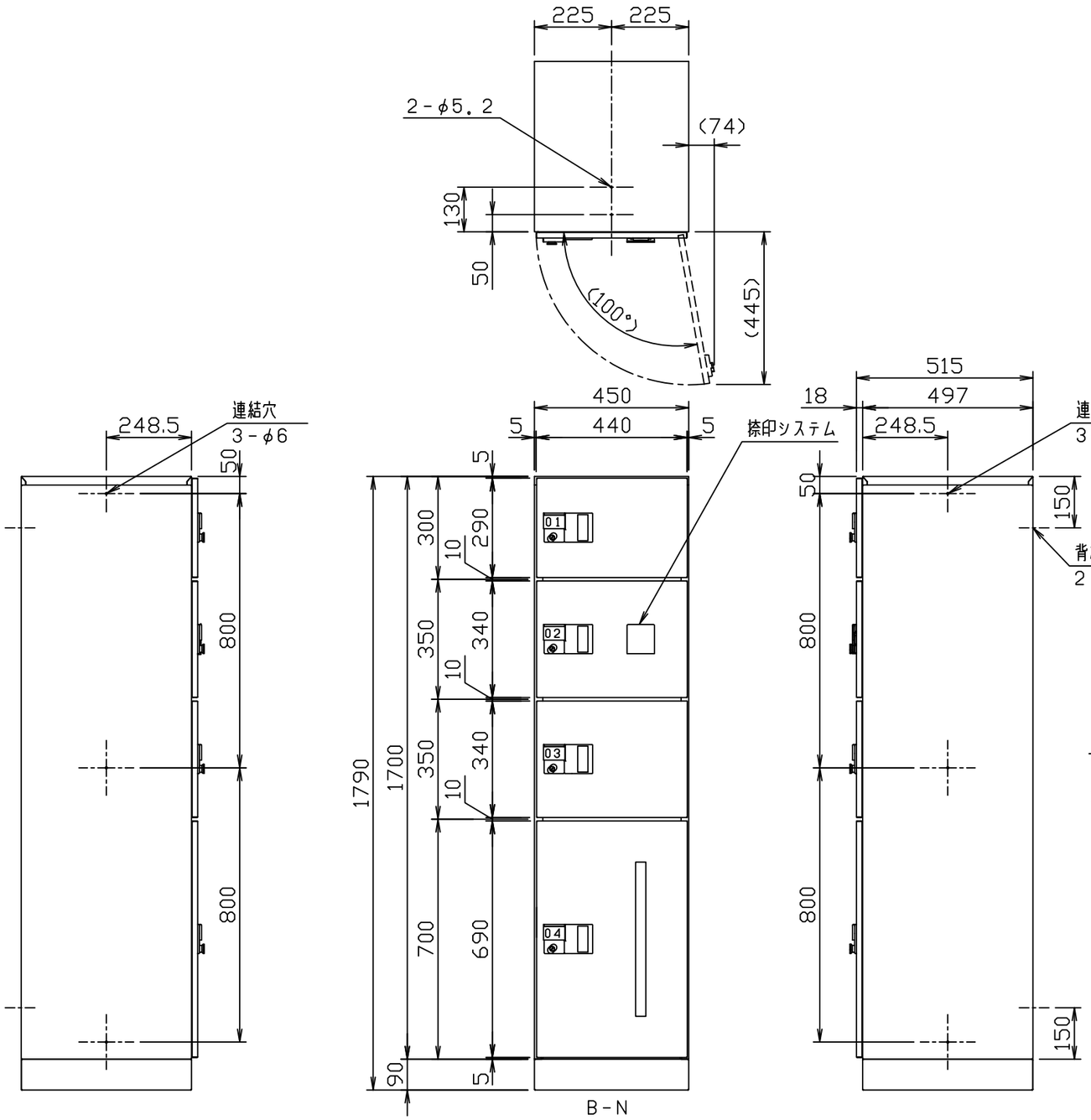

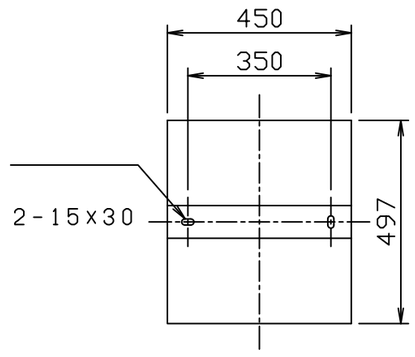

アンカー取付ピッチ

※床にアンカーを打ち込む場合は
上図に合わせて工事をして下さい。

床取付アンカーは別途お買い求め下さい。

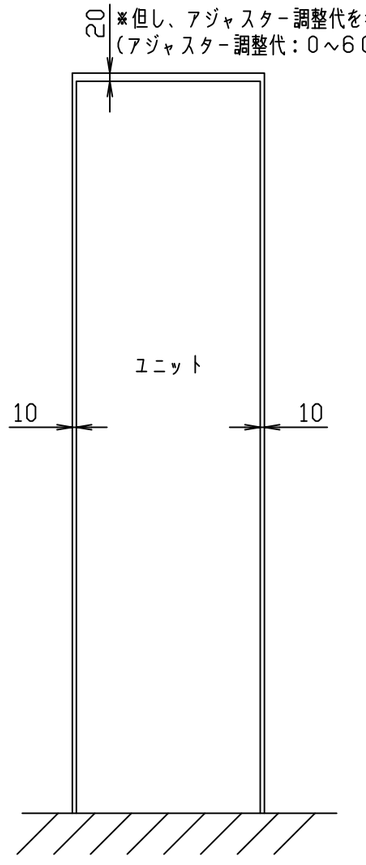

壁埋め込み時の推奨クリアランス

品番		材質・仕上		
		本体	扉	幅木
KS-TLK450-SB-N	(捺印付)	スチール(SECC) エポキシポリエステル粉体塗装 (ブラック)	ステンレス(SUS304) ヘアーライン仕上 クリア塗装	スチール(SECC) エポキシポリエステル粉体塗装 (ブラック)
KS-TLK450-FB-N-BK			スチール(SECC) エポキシポリエステル粉体塗装(色：ブラック)	
KS-TLK450-FB-N-W			スチール(SECC) エポキシポリエステル粉体塗装(色：ホワイト)	

1		4		7		10		尺度	1：15	作成	'17年06月08日	品番	KS-TLK450-SB-N KS-TLK450-FB-N-BK・W	名称	デリバリーボックス(メカ式) (プッシュボタン錠前タイプ)
2		5		8		11									
3		6		9		12						図番	TLK450-B-N-03		株式会社ナスタ