見付け幅を極力小さくしたスリムタイプ
木下地だけでなく軽量鉄骨下地にも対応可能です。

●天井厚みは最大25mmまで対応可能です。

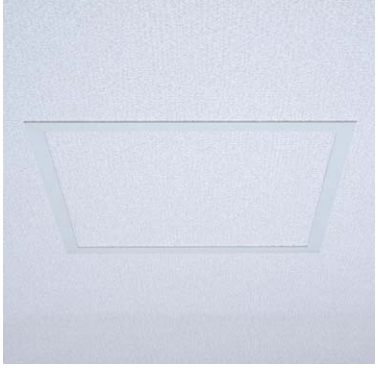

■点検作業イメージ

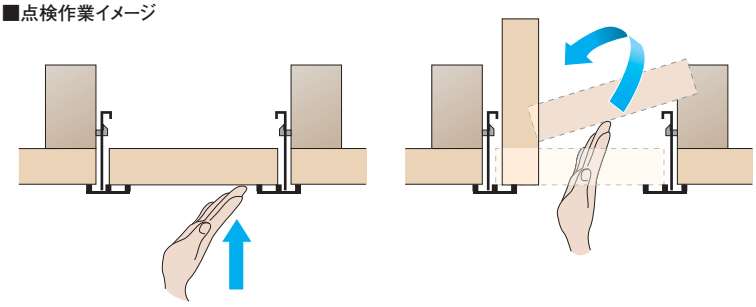

内蓋は乗せておくだけの、簡単仕様です。

商品詳細

■規格サイズ

●300×300

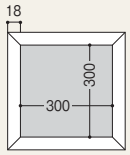

●450×450

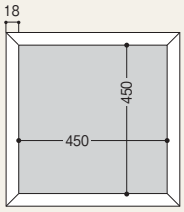

■天井点検口枠スリム18　製品図

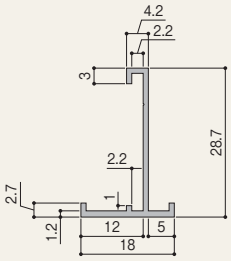

■規格一覧表

呼　称	規　格(開口寸法)	コード	カラー	単品価格(枠)	梱包価格	梱包内容	バラ出荷対応
天井点検口枠スリム18	300×300mm(328×328mm)	TS1830	オフホワイト	¥2,380	¥35,700	15枠入	○ 1枠単位
	450×450mm(478×478mm)	TS1845		¥2,840	¥42,600		

別売部材

呼　称	コード	単品価格(セット)	梱包価格	梱包内容	バラ出荷対応
点検口枠用吊り金具	TTK	¥700	¥10,500	15セット入 (1セット4個入小袋×15)	○ 1セット単位

※本品は「天井点検口枠スリム18」だけでなく、「天井アルミ点検口枠N」「気密点検口枠Y」にもご使用いただけます。

■特寸一覧表　受注生産品

呼　称	4辺合計寸法(mm)	カラー	単品価格(枠)	梱包価格	梱包内容	バラ出荷対応
天井点検口枠スリム18	600～1,200	オフホワイト	¥3,200	¥22,400	7枠入	○ 1枠単位
	1,201～1,800		¥3,900	¥27,300	7枠入	
	1,801～2,500		¥4,600	¥32,200	7枠入	

ご発注に関する注意事項　□ の色が付いた商品はバラ出荷対応いたします。ただし、1オーダーに正梱が含まれている場合についても梱包手数料として、¥3,000別途申し受けます。

※別注の天井アルミ点検口枠用吊り金具

■参考納まり図

納まり図1:木下地

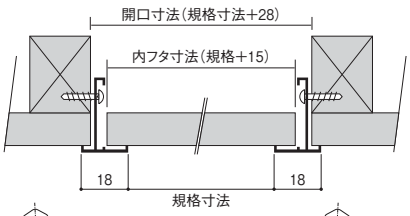

納まり図2:軽量下地

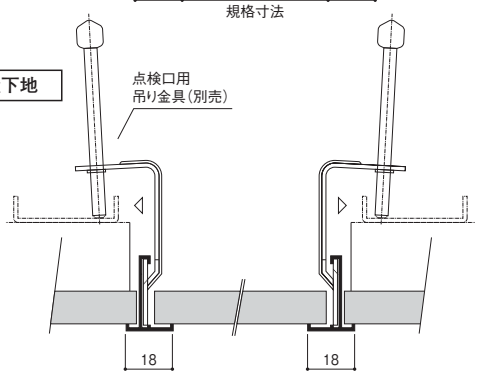

⚠注意　施工時の注意事項

●取付時の下地開口は、極力点検口枠にぴったりフィットするようにしてください。
⇒下地開口寸法:規格寸法+28mm以下～26mmまで
●内蓋は乗せるだけになりますので、落下しないよう、出来る限り大きく作成してください。
⇒内蓋寸法:規格寸法+15mm以上～17.5mmまで

別注サイズも承ります。

■別注サイズについて　受注生産品

●別注サイズは規格寸法(内寸法)にてご発注ください。(規格寸法に28mmを加えたものが開口寸法です。)4辺の合計長さは2500mm以内で1辺が150mm以上650mm以下としてください。
●納期は別途お問い合わせください。

樹脂製天井点検口枠
天井専用タイプ
天井点検口枠スリム18
せっこうボード9.5mm・12.5mm対応可能

●掲載価格には消費税は含まれておりません。　●商品の色は、印刷と実物の色調とでは多少異なる場合がありますのでご了承ください。
●離島配送の際は別途運賃を申し受けます。対象地域につきましては弊社ホームページまたは最寄りの営業所にご確認ください。