EP-45 型 PAT.

GOOD DESIGN

低い手すりに最適なショートポールタイプ。
狭小ベランダにも最適。

LB(ライトブロンズ)

DB(ダークブロンズ)

SB(アーム:ライトブロンズ ポール:シルバー)

仕様

- ◆アーム長さ　450㎜
- ◆ポール長さ　778㎜
- ◆4段階の高さ調整(0ー130ー260ー390㎜)
- ◆コンパクト収納
- ◆アームの収納高さ調整可能(スライド式ストッパーによる)
- ◆二重操作で急落防止

材質(表面仕上)

アーム・ポールキャップ	アルミダイカスト(塗装仕上)
ポール	アルミ押出形材(アルマイト+塗装)
樹脂パーツ	ポリアセタール

価格=1セット(2本組) / ケース入数=3セット / 取付パーツ別途

商品コード	商品名	単位	価格(税抜)	JANコード
010010	**EP-45-LB**	セット	**¥22,200**	4971771040921
010009	**EP-45-DB**	セット	**¥22,200**	4971771040914
010012	**EP-45-SB**	セット	**¥21,000**	4971771040938

本カタログに掲載されている価格はすべて税抜価格です。

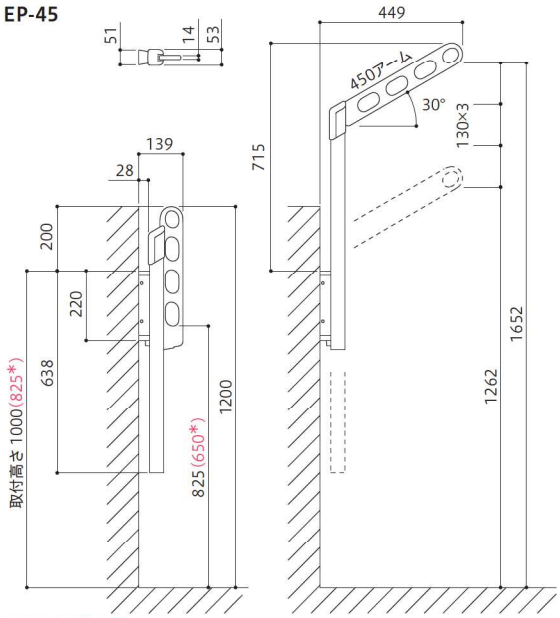

＊ 安全のため確保する高さ

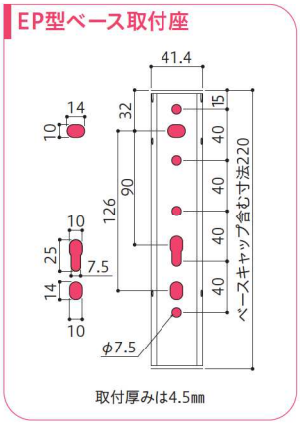

EP-45-DB

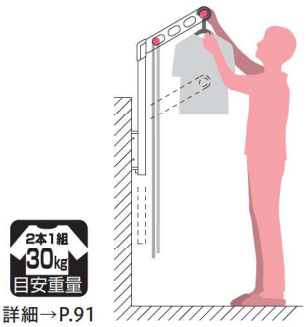

詳細→P.91

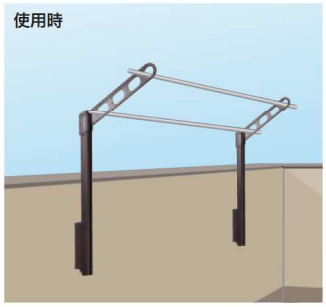
使用時

収納時