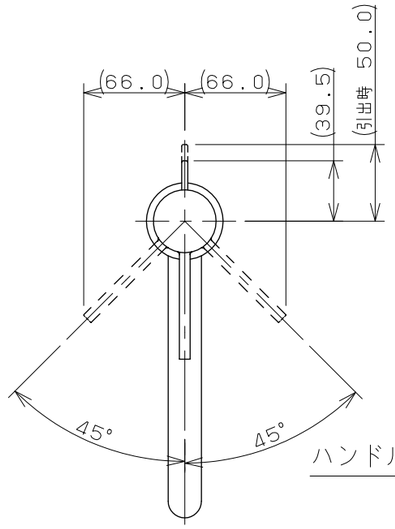

ハンドル回転角度

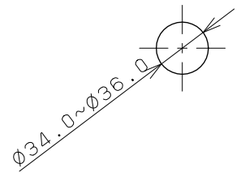

天板取付穴径

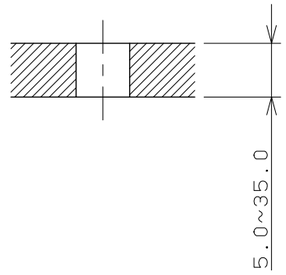

天板締付範囲

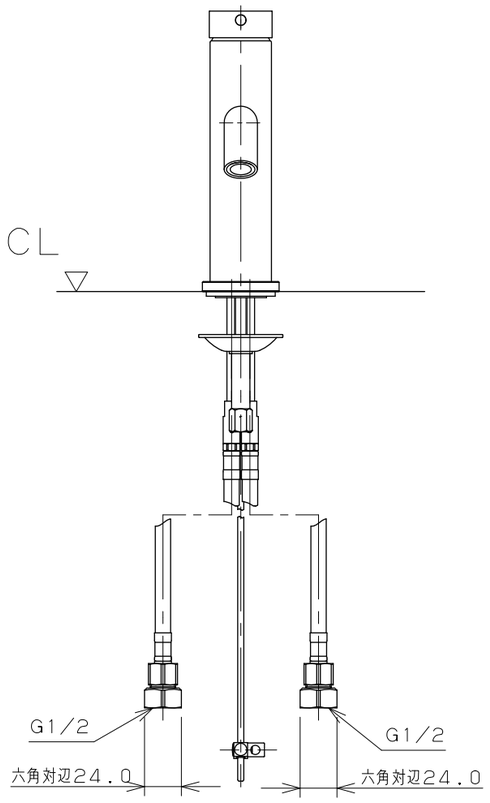

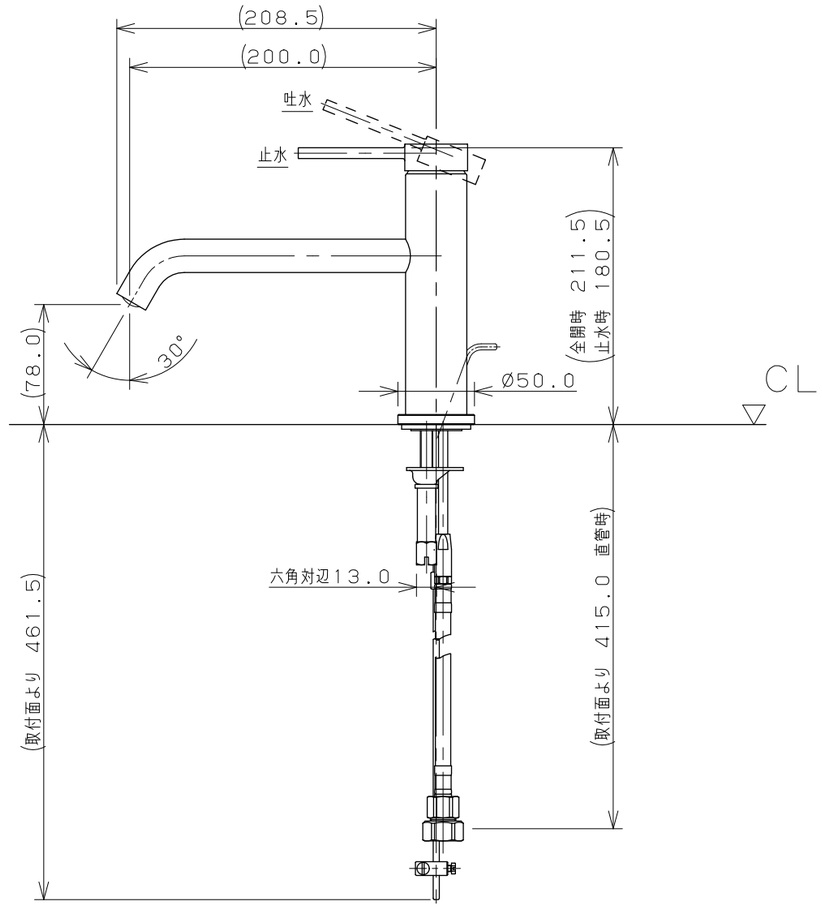

※1　（　）内寸法は参考寸法である。
※2　止水栓を必ず設置すること。
※3　ブレードホースは曲げ半径39mm以上を確保すること。

	単位mm	尺度	1/4	製図	検図	承認	品番	183-222
KAKUDAI				梶川	寒川	祝	品名	シングルレバー混合栓
				2020年06月30日 作成				

A3