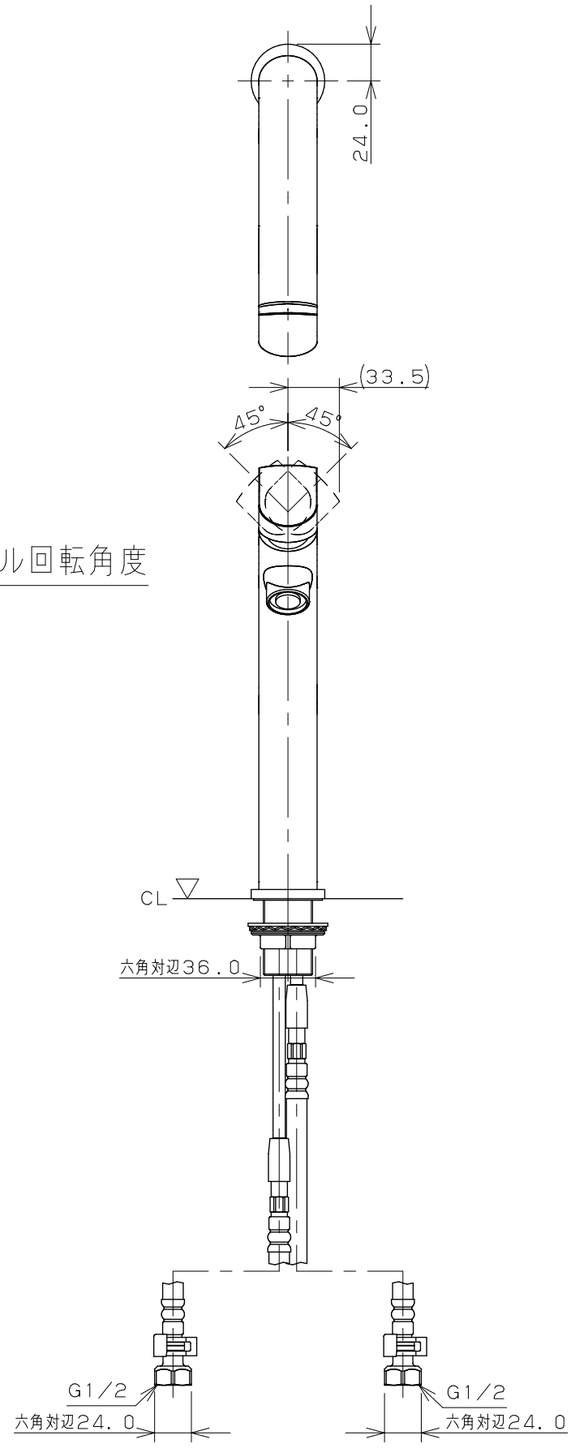

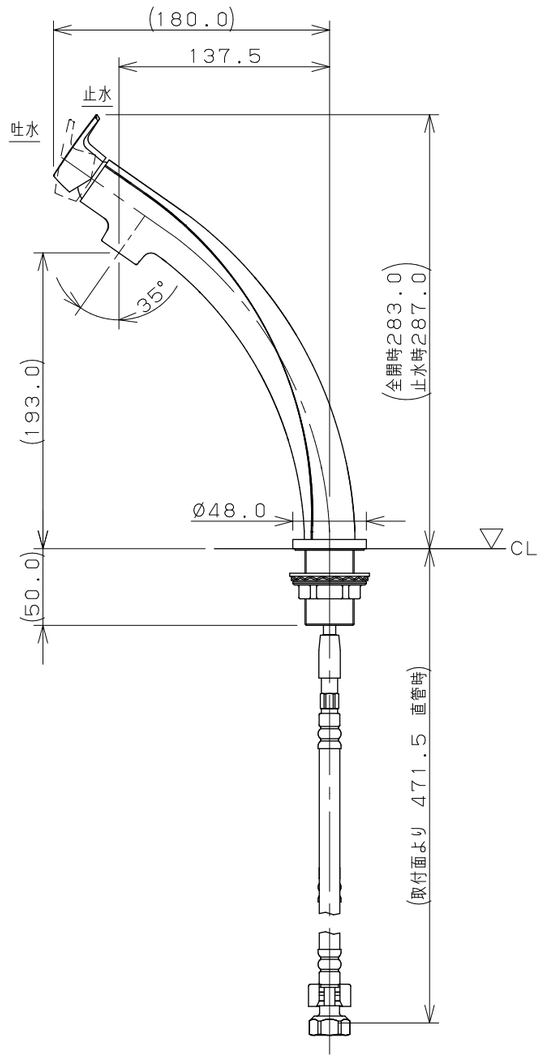

※1　（　）内寸法は参考寸法である。
※2　ブレードホースは曲げ半径39mm以上を確保すること。
※3　銅管部分は無理に屈曲させないこと。

	単位mm	尺度	1/4	製図	検図	承認	品番 183-153
KAKUDAI				岩藤	寒川	祝	品名 シングルレバー混合栓（トール）
				2023年01月11日 作成			

A3