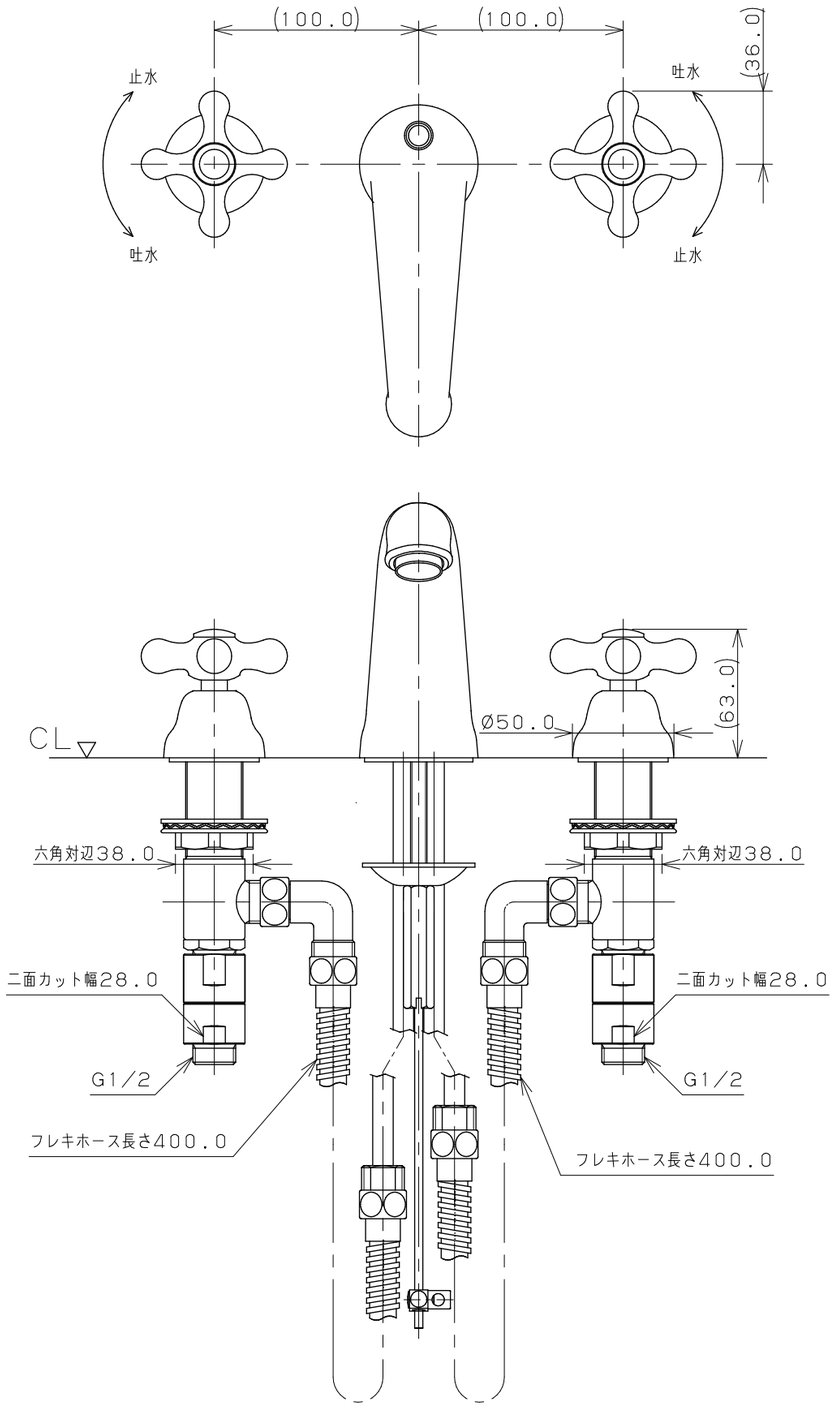

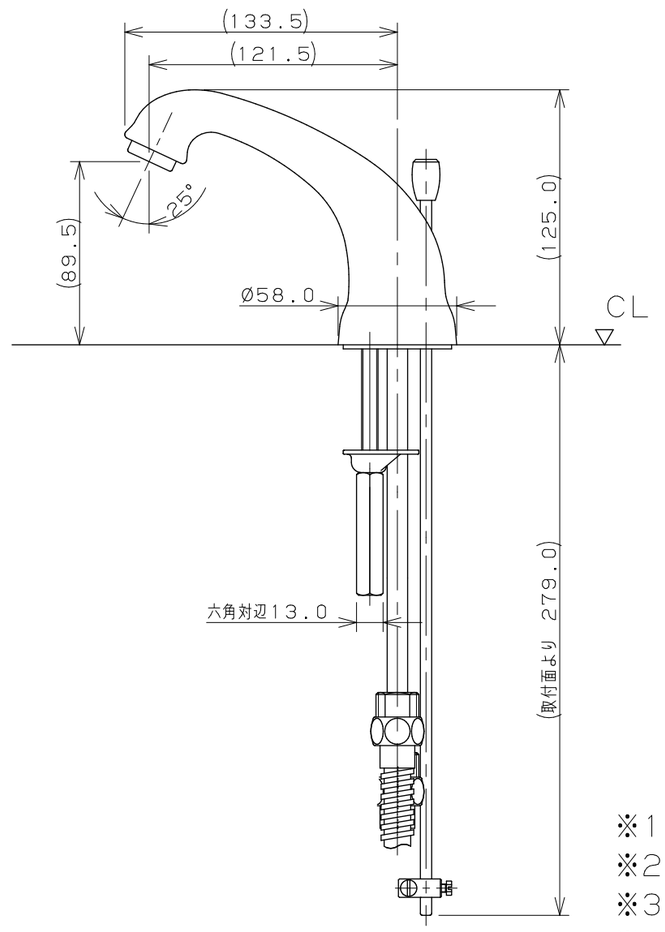

※1：（ ）内寸法は参考寸法である。
※2：フレキホースは曲げ半径39mm以上を確保すること。
※3：銅管部分は無理に屈曲させないこと。
※4：天板下には接続用ホースのスペースを確保すること。

	単位mm	尺度	1/3	製図	検図	承認	品番 153-029
KAKUDAI				和田	寒川	祝	品名 2ハンドル混合栓
				2022年01月31日 作成			

A3