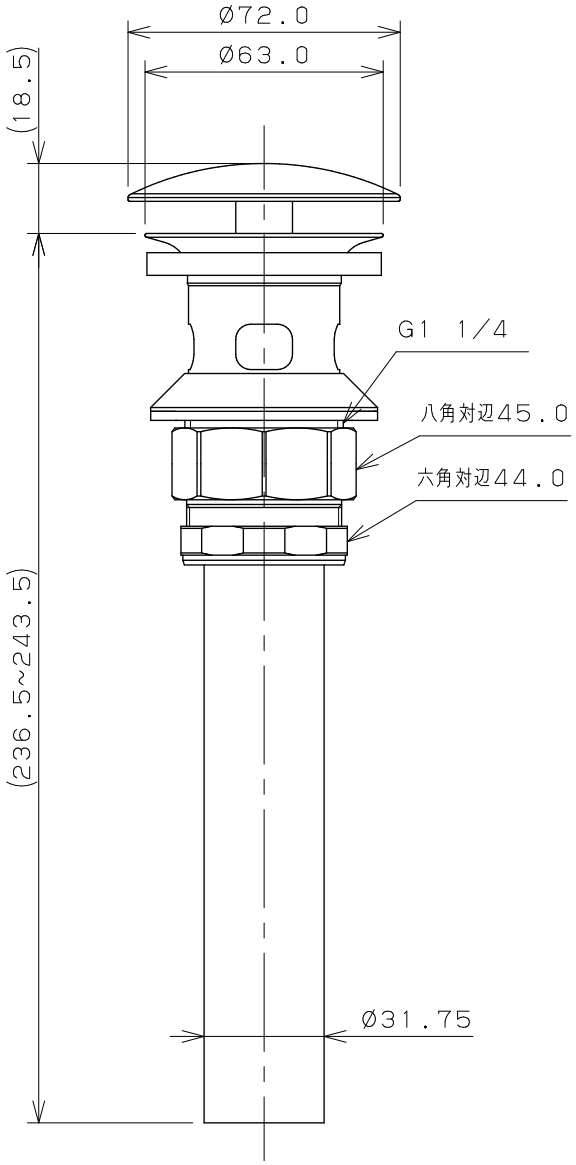

※1　（　）内寸法は参考寸法である。

	単位mm	尺度	1/2	製図	検図	承認	品番	432-431-32
KAKUDAI				松浦	寒川	祝	品名	排水金具ユニット（化粧キャップつき・ブラック）
				2023年05月17日 作成				

A4