4 ボードクリップ9.5 / ボードクリップ12.5

不便な天井ボード(9.5mm・12.5mm)の取付け作業の安全性と作業を向上させる天井ボード支持金具。
天井ボードを差し込むだけの簡単な作業ですみます。

9.5mm用(BC9.5)

12.5mm用(BC12.5)

■仕様図

9.5mm用

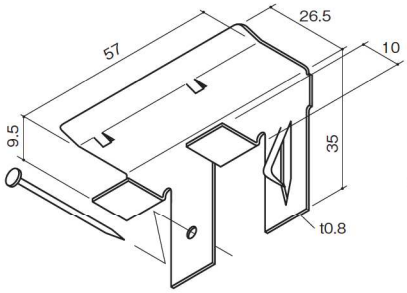

12.5mm用

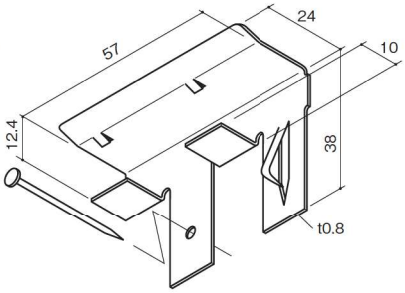

■取付図

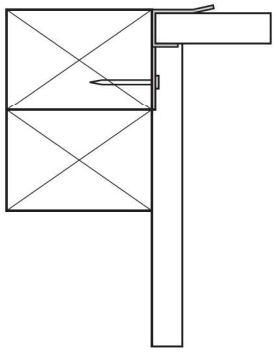

■収まり図(12.5mm)の場合

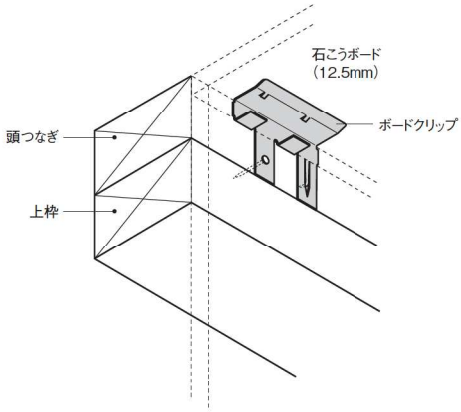

用 途

●ツーバイフォー住宅の天井石こうボード張りを効率よく取付けます。

特 長

●天井への石こうボードの水平を保ち、周囲の4方向を固定するので取付け作業が容易です。
●ステンレス製なので耐食性に優れています。
●石こうボードの厚み9.5mm/12.5mmに対応します。

使用方法

❶壁の周囲4方向の取付け位置に本体の切り起こしの爪で仮止めします。
❷本体を根太直交方向303mmピッチ程度、根太平行方向455mmピッチ程度の間隔で取付けてください。
❸釘穴に別売の釘等を打込みます。
※推奨ネイル:GNSF-40石こうボード用ステンレス釘

注意事項

●使用方法の詳細は、枠組壁工法用の住宅金融公庫仕様書(解説付)内に記された石こうボード張りの受け材をご参照ください。
●取扱いに関する注意事項は20ページを参照してください。

ボードクリップ9.5/ボードクリップ12.5

※赤字の商品は納期を確認してください。

型番	商品コード	出荷単位	梱包	作業工程別梱包の分類	メーカー希望小売価格 円/個(税抜)
BC9.5	163510	1ケース	400個/ケース	造作	60
BC12.5	163501				60

材　質	JIS G 4305 SUS430