41 スリムヘビー10（テン）

形状がスリムで軽量コンパクトな10kN用金物です。
横架材側のビスの穴位置が柱面から離れているため、従来品と比べて施工性が向上しました。

CHROME FREE　WALLSTAT 対応建材　隅柱

告示 平12建告第1460号第2号
へ 対応（P.324～参照）
※短期基準接合引張耐力にてご使用の場合は、下記数値をご参照ください。

ビスYPR-85（Mブロンズ）

■仕様図

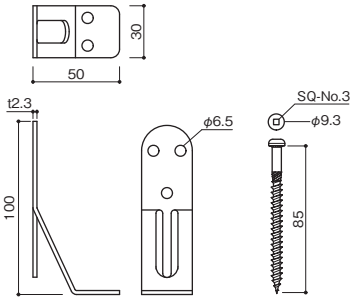

YPR-85

■取付図

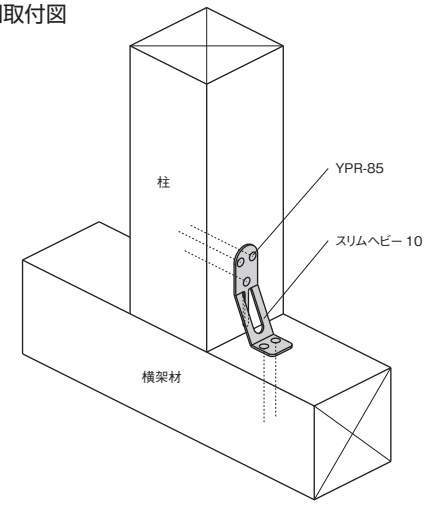

用 途
●柱と土台、柱と横架材の接合に使用します。

特 長
●本体の幅が30mmのため、真壁等で筋かいとの取り合いの場合に最適です。
●ホールダウン金物10kNを使用しなければならない柱頭・柱脚の接合に使用できます。
●外周部に金物を出さずに接合できます。
●Z27クロムフリーを採用し、環境に配慮した製品です。

使用方法
●本体の“柱”と刻印があるほうを柱側にして、付属ビスで接合します。

注意事項
●1階柱脚部に使用する場合は、土台と基礎を適切に緊結してください。
●必ず付属の専用ビスで接合してください。
●ビス接合用の四角ビット（#3）は別売品です。
●取扱いに関する注意事項は323ページを参照してください。

スリムヘビー10耐力試験

型番		短期基準接合引張耐力(Pot)	接合部倍率(N値/T値)
SHV10	中柱	10.7kN	2.0
	隅柱	10.2kN	1.9

ハウスプラス確認検査（株）

スリムヘビー10

型番	商品コード	出荷単位	梱包	作業工程別梱包の分類
SHV10	002600	1個	50個/ケース	構造

材　質	JIS G 3302 SGH490またはSGC490
表面処理	溶融亜鉛めっき鋼板（Z27 クロムフリー）
付 属 品	ビスYPR-85（Mブロンズ）×5本
承 認 等	ハウスプラス確認検査（株）性能試験 HP15-KT045/HP15-KT046