グリーン購入法適合商品 •粉体塗装• •角パイプ• •組立式•

軽量作業台KHタイプ

均等耐荷重 350kg

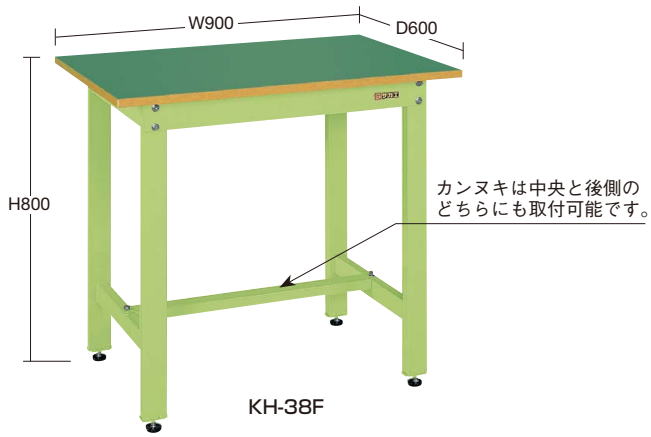

KH-38F

KH-39S

間口×奥行×高さ	天　板	○　品　番	質量	価格(税抜)	メーカー希望小売価格
900×600×800mm	サカエリューム天板	048065 KH-38F	22kg	¥26,440	¥30,800
	スチール天板	048097 KH-38S	27kg	¥23,480	¥27,400
	ポリエステル天板	048233 KH-38IG	20kg	¥23,740	¥27,700

間口×奥行×高さ	天　板	○　品　番	質量	価格(税抜)	メーカー希望小売価格
900×750×800mm	サカエリューム天板	039867 KH-39F	24kg	¥30,400	¥35,500
	スチール天板	048537 KH-39S	33kg	¥26,180	¥30,500
	ポリエステル天板	048234 KH-39IG	22kg	¥26,680	¥31,100

KH-49F

KH-59F

間口×奥行×高さ	天　板	○　品　番	質量	価格(税抜)	メーカー希望小売価格
1200×750×800mm	サカエリューム天板	048067 KH-49F	27kg	¥33,890	¥39,500
	スチール天板	048099 KH-49S	37kg	¥29,750	¥34,700
	ポリエステル天板	048235 KH-49IG	25kg	¥30,380	¥35,400

間口×奥行×高さ	天　板	○　品　番	質量	価格(税抜)	メーカー希望小売価格
1500×750×800mm	サカエリューム天板	048069 KH-59F	34kg	¥39,090	¥45,600
	スチール天板	048101 KH-59S	44kg	¥33,580	¥39,200
	ポリエステル天板	048236 KH-59IG	36kg	¥34,690	¥40,500

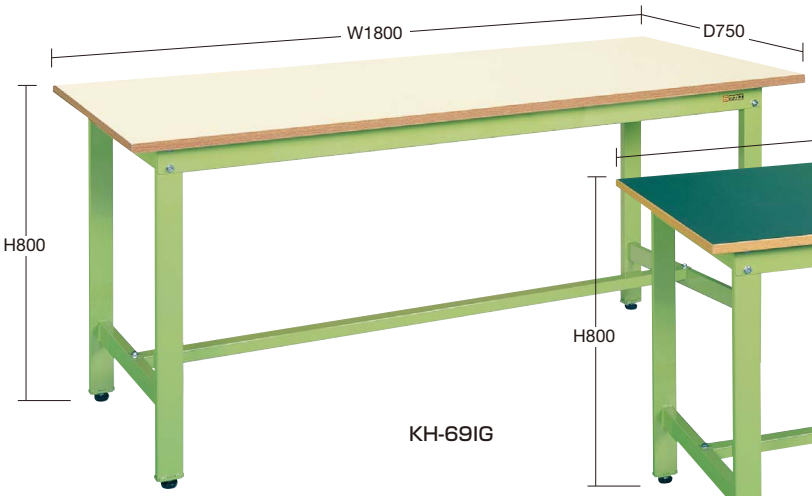

KH-69IG

KH-70F

間口×奥行×高さ	天　板	○　品　番	質量	価格(税抜)	メーカー希望小売価格
1800×750×800mm	サカエリューム天板	048071 KH-69F	38kg	¥40,590	¥47,400
	スチール天板	048103 KH-69S	49kg	¥36,770	¥42,900
	ポリエステル天板	048237 KH-69IG	36kg	¥37,760	¥44,100

間口×奥行×高さ	天　板	○　品　番	質量	価格(税抜)	メーカー希望小売価格
1800×900×800mm	サカエリューム天板	048072 KH-70F	44kg	¥46,670	¥54,000
	スチール天板	048104 KH-70S	57kg	¥41,540	¥48,500
	ポリエステル天板	048238 KH-70IG	42kg	¥42,710	¥49,900

軽量SELタイプ
軽量KSタイプ
改正RoHS
軽量CKタイプ
軽量KKタイプ
カブセ天板仕様
中量CSタイプ
中量KTタイプ
大型
高さ調整TKKタイプ
高さ調整TCKタイプ
高さ調整TKTタイプ
高さ調整TKWタイプ
高さ調整一人用タイプ
昇降・傾斜・移動
重量KWタイプ
ペダル昇降・ハンドル昇降
オプション
六角形・一人用
セルワーク
ラインシステム
ニューマークⅡ
軽量SOタイプ
専用
回転台
足踏台・チェアー
別作

※KKタイプのH740mmはP95～101、H900mmはP111～114、高さ調整はP153～156、移動式はP119・120をご覧下さい。