LIGHTSTAR（軽荷重向け、低騒音仕様）／E-type

EF-DS 型 φ75

自在車 / 固定車
プレート式 / ねじ込み式 / 差し込み式
三価ユニクロ仕上 / クロームメッキ仕上
シングルベアリング / ラジアルベアリング
シングルストッパー / ダブルストッパー

EF-75ELSBDS

・図面

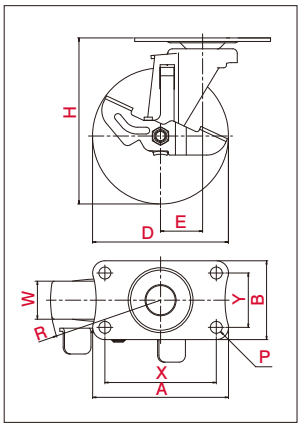

・取付方法〔プレート式〕

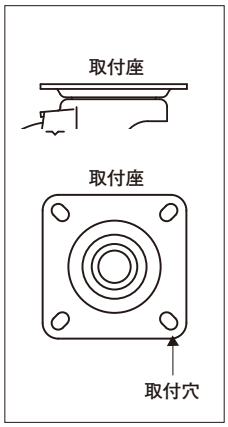

・主な使用例

※写真は代表的な製品イメージです。

品　番	車　輪	車輪径 D(mm)	車　幅 W(mm)	取付高 H(mm)	取付座 A×B(mm)	取付寸法 X×Y(X'×Y')(mm)	穴　径 P(mm)	偏　心 E(mm)	旋回半径 R(mm)	許容荷重 [daN(kgf)]
EF-75ELSBDS	ホイル:PP 車　輪:エラストマー(B入)	75	20	93	70×42	56×28	6.5	21	61	35(35.7)

LIGHTSTAR（軽荷重向け）／E-type

ER 型 φ50 65 75 100 125

自在車 / 固定車
プレート式 / ねじ込み式 / 差し込み式
三価ユニクロ仕上 / クロームメッキ仕上
シングルベアリング / ダブルベアリング
シングルストッパー / ダブルストッパー

ER-100EL

・図面

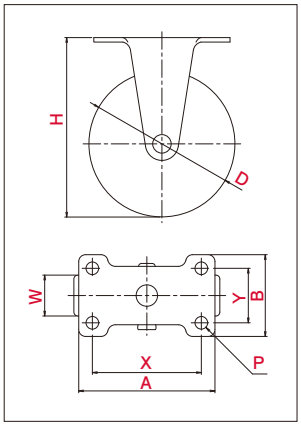

・取付方法〔プレート式〕

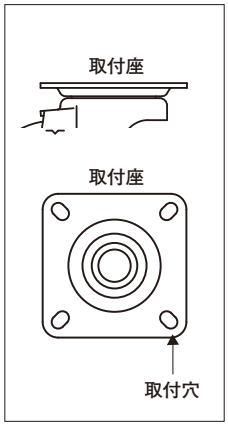

・主な使用例

※写真は代表的な製品イメージです。

品　番	車　輪	車輪径 D(mm)	車　幅 W(mm)	取付高 H(mm)	取付座 A×B(mm)	取付寸法 X×Y(X'×Y')(mm)	穴　径 P(mm)	偏　心 E(mm)	旋回半径 R(mm)	許容荷重 [daN(kgf)]
ER-50EL	ホイル:PP 車　輪:エラストマー	50	20	65	70×42	56×28	6.5			25(25.5)
ER-65EL		65	21	82						30(30.6)
ER-75EL		75		92						
ER-100EL		100	27	122	100×58	82×40	8.8			50(51.0)