LIGHTSTAR（軽荷重向け）／S-type

SGC型 φ50 65 75 100

自在車 ／ 固定車
プレート式 ／ ねじ込み式 ／ 差し込み式
三価ユニクロ仕上 ／ クロームメッキ仕上
シングルベアリング ／ ダブルベアリング
シングルストッパー ／ ダブルストッパー

・図面

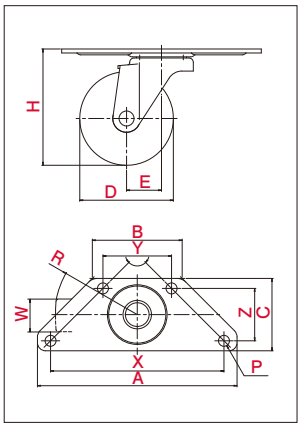

※写真は代表的な製品イメージです。

・取付方法〔プレート式〕

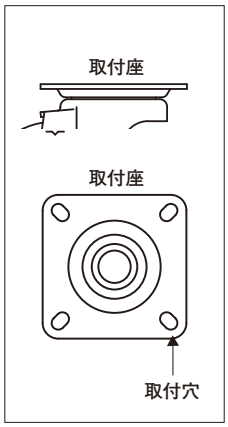

・主な使用例

品　番	車　輪	車輪径 D(mm)	車　幅 W(mm)	取付高 H(mm)	取付座 A×B×C(mm)	取付寸法 X×Y×Z(mm)	穴　径 P(mm)	偏　心 E(mm)	旋回半径 R(mm)	許容荷重 [daN(kgf)]
SGC-50EL, φ8.8	ホイル:PP 車　輪:エラストマー	50	27	70	160×72×58	139×55×42	8.8	27	53	35(35.7)
SGC-65EL, φ8.8		65		85					60	40(40.8)
SGC-75EL, φ8.8		75		93				28	66	50(51.0)
SGC-50RH, φ8.8	ホイル:ゴム 車　輪:ゴム	50	28	70	160×72×58	139×55×42	8.8	27	53	50(51.0)
SGC-65RH, φ8.8		65	25	85					60	
SGC-75RH, φ8.8		75		93				28	66	60(61.2)
SGC-100RH, φ8.8		100		122				31	82	50(51.0)
SGC-50N, φ8.8	ホイル:ナイロン 車　輪:ナイロン	50	28	70	160×72×58	139×55×42	8.8	27	53	60(61.2)
SGC-65N, φ8.8		65	25	85					60	70(71.4)
SGC-75N, φ8.8		75		93				28	66	80(81.6)
SGC-100N, φ8.8		100		122				31	82	60(61.2)
SGC-50BN, φ8.8	ホイル:ナイロン(黒) 車　輪:ナイロン(黒)	50	28	70	160×72×58	139×55×42	8.8	27	53	60(61.2)
SGC-65BN, φ8.8		65	25	85					60	70(71.4)
SGC-75BN, φ8.8		75		93				28	66	80(81.6)
SGC-50UR, φ8.8	ホイル:ナイロン 車　輪:ウレタン	50	25	70	160×72×58	139×55×42	8.8	27	53	60(61.2)
SGC-65UR, φ8.8		65		85					60	
SGC-75UR, φ8.8		75	26	93				28	66	70(71.4)
SGC-100UR, φ8.8		100	28	122				31	82	60(61.2)
SGC-65RHE, φ8.8	ホイル:導電ゴム 車　輪:導電ゴム	65	25	85	160×72×58	139×55×42	8.8	27	60	50(51.0)
SGC-75RHE, φ8.8		75		93				28	66	60(61.2)
SGC-100RHE, φ8.8		100		122				31	82	50(51.0)
SGC-75NR, φ8.8	ホイル:ナイロン 車　輪:ゴム	75	27	93	160×72×58	139×55×42	8.8	28	66	60(61.2)
SGC-75NRB, φ8.8	ホイル:ナイロン 車　輪:ゴム(B入)	75	27	93	160×72×58	139×55×42	8.8	28	66	60(61.2)
SGC-75UHF, φ8.8	ホイル:ナイロン 車　輪:ウレタン(B入)	75	26	93	160×72×58	139×55×42	8.8	28	66	70(71.4)