M-710 MK 角型ゴム戸当(ビス隠しキャップ付)

●材質:エラストマー樹脂
●付属ネジ:ナベタッピンネジ3.5×20+ワッシャー+キャップ付
●サイズ:35×15×18

NEW

〈茶色〉

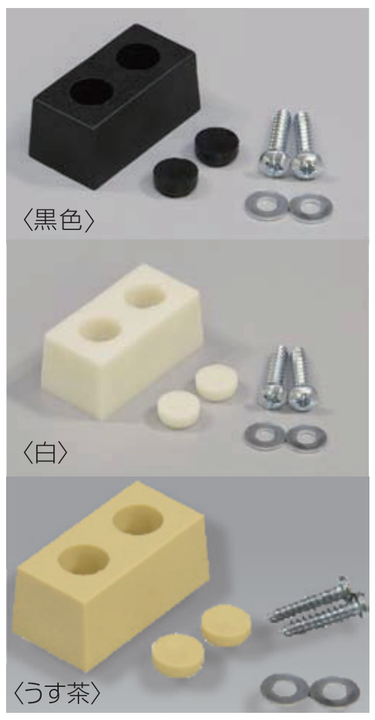

〈黒色〉〈白〉〈うす茶〉

色移りしにくく弾力性のある
エラストマー樹脂タイプ

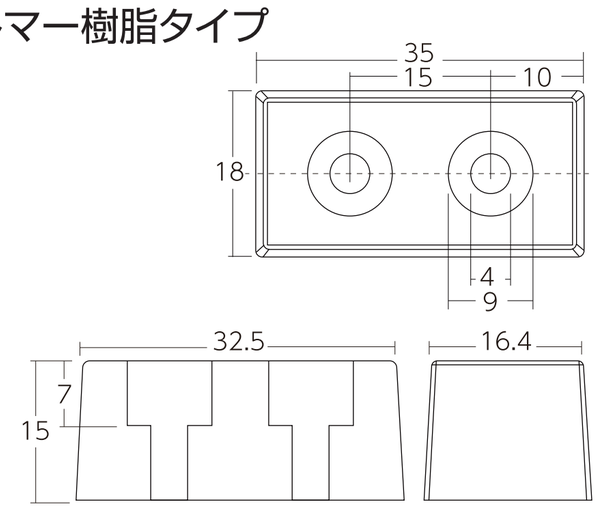

コード番号	箱入数	仕上/価格(税抜) 茶色★=8	黒色★=U	白色★=S	うす茶★=X
M-710 15★	20ヶ	210			

M-610 MK ビス付セーフ戸当(ビスかくしキャップ付)

●材質:エラストマー
●仕上:白色、黒色
●ビス+ワッシャー付
●付属ネジ:ナベタッピンネジ

〈白色〉

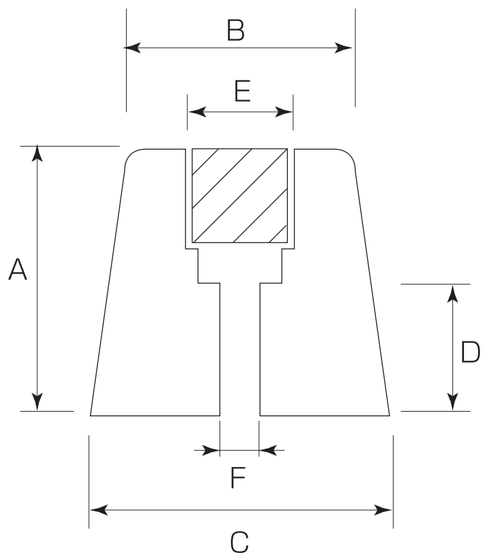

(mm)

コード番号	サイズ	A	B	C	D	E	F	付属ネジ	箱入数	仕上/価格(税抜) 白色★=S	黒色★=U
M-610 70★	70	70	23	27φ	22	13	4	4.0×40	50ヶ	590	
M-610 50★	50	50	22	26φ	22	13	4	4.0×40	50ヶ	370	
M-610 40★	40	40	22	25φ	18	13	4	4.0×34	50ヶ	260	
M-610 30★	30	30	22	25φ	15	12	4	4.0×34	50ヶ	190	
M-610 20★	20	20	18	23φ	10	12	3	4.0×25	100ヶ	160	
M-610 11★	11	11	18	22φ	5	12	3	4.0×18	100ヶ	150	

※まれにゴムの中の成分が色移りすることがあります。

M-600 MK ゴムセーフ戸当

●材質:スチレン系エラストマー
●仕上:黒色、白色、茶色

〈黒色〉

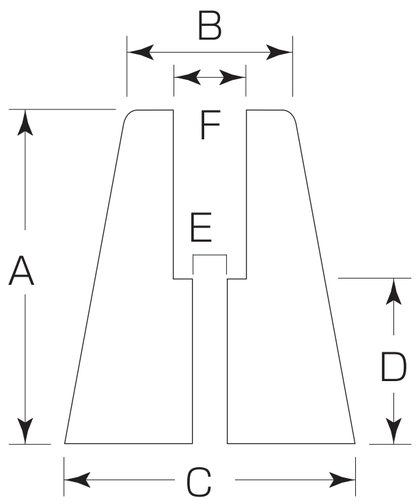

(mm)

コード番号	A(サイズ)	B	C	D	E	F	箱入数	仕上/価格(税抜) 白色★=S	黒色★=U	茶色★=8
M-600 70★	70	23φ	27φ	22	4φ	9φ	50ヶ	410		—
M-600 60★	60	23φ	27φ	22	4φ	9φ	50ヶ	310		—
M-600 50★	50	22φ	26φ	22	4φ	9φ	50ヶ	230		260
M-600 40★	40	22φ	25φ	18	4φ	9φ	50ヶ	170		190
M-600 30★	30	22φ	25φ	15	4φ	8φ	50ヶ	120		140
NEW M-600 25★	25	20φ	23φ	12	4φ	8φ	50ヶ	110		130
M-600 20★	20	18φ	23φ	10	3φ	8φ	100ヶ	100		120
M-600 15★	15	17φ	20φ	6	3φ	8φ	100ヶ	95		110
M-600 05★	5	10φ	12φ	2.7	3φ	5φ	100ヶ	45	—	—

※まれにゴムの中の成分が色移りすることがあります。

M-300 MARIC 公団戸当用(ゴムのみ)

●仕上:白色、茶色、黒色、グレー

〈グレー〉

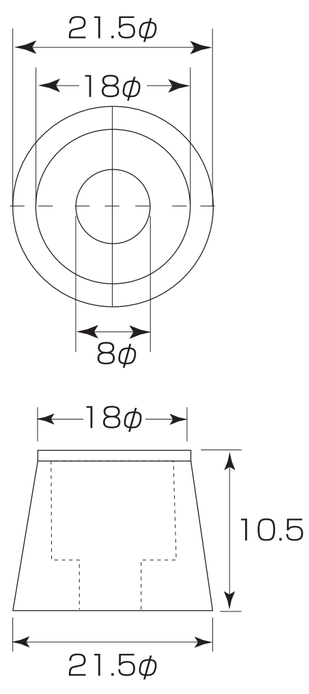

コード番号	箱入数	甲入数	仕上/価格(税抜) 白色★=S	茶色★=8	黒色★=U	グレー★=C
M-300 00★	100ヶ	1,000ヶ	63			

※まれにゴムの中の成分が色移りすることがあります。